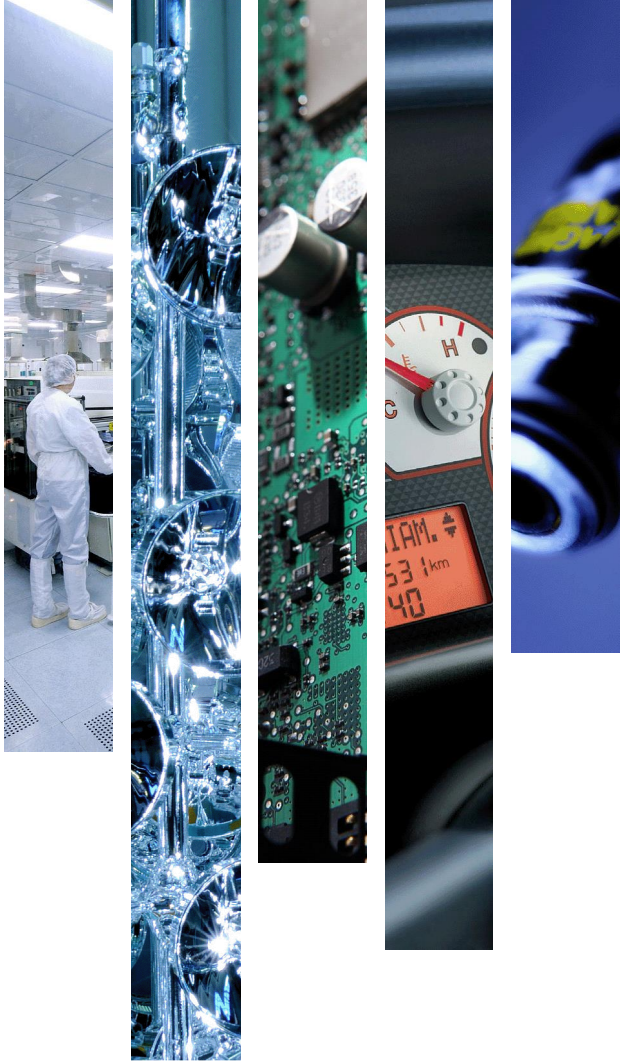

Termostati

Magneti Marelli - MotoRad

After Market Parts and Services

Termostati cosa sono?

<u>Refil</u>
Utilizzato quando il sistema originale della valvola permette la rimozione e la sostituzione del termo-elemento.

<u>Full / flangia</u>
Utilizzato quando il sistema originale della valvola non permette la rimozione e la sostituzione soltanto del termo-elemento, ma consente la sostituzione della valvola intera.

<u>Housing" / custodia</u>
Utilizzato quando la valvola è incorporata nel corpo del termostato. Per sostituirla è necessario sostituire l'elemento completo di custodia.

Dove sono?

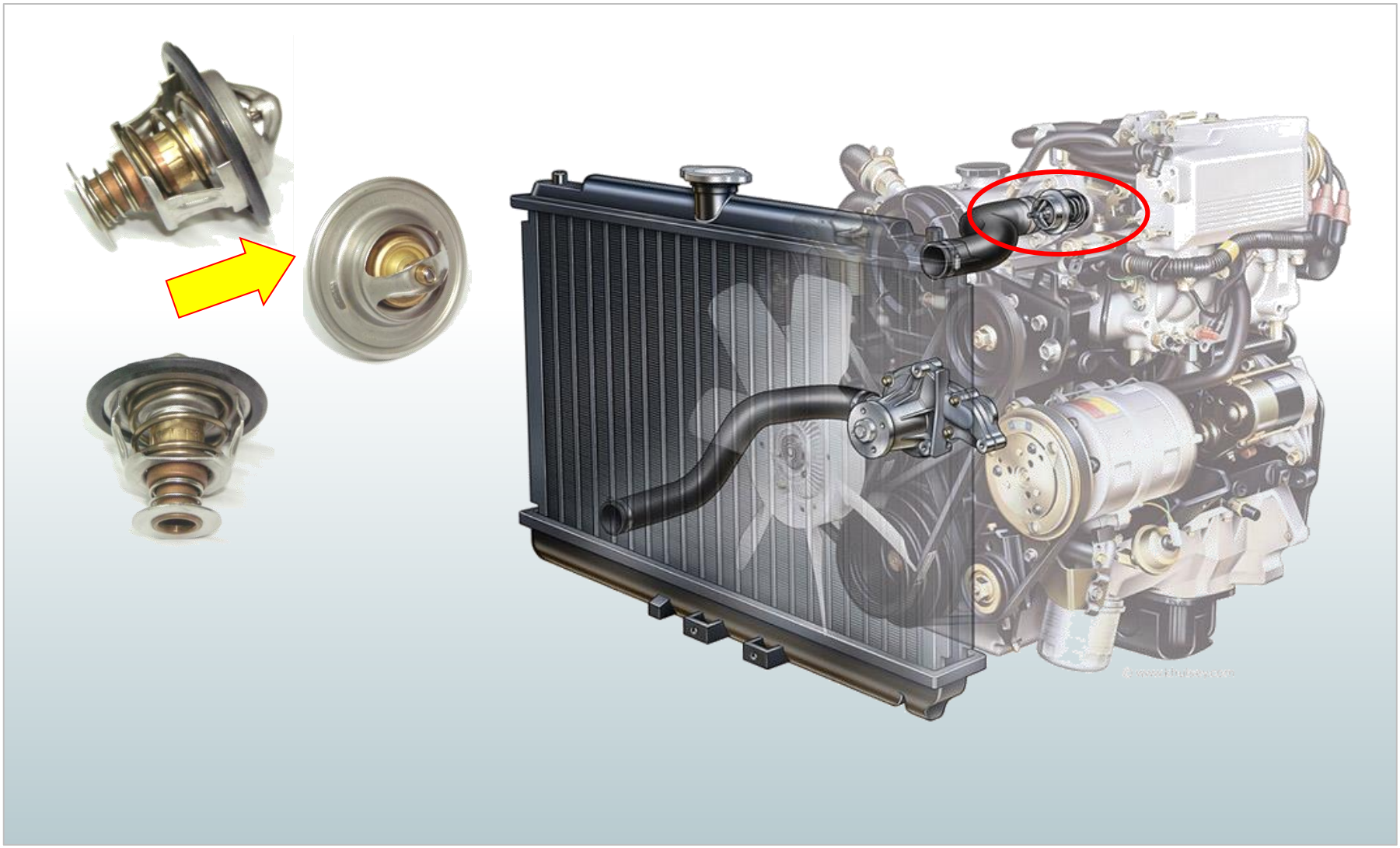

A cosa servono?

Il sistema di raffreddamento controlla la temperatura dei motori a combustione interna.

Grazie alla gestione elettronica del motore, per ogni cambiamento nella sua temperatura viene variata la quantità di carburante iniettato e il punto di accensione.

Pertanto, quando il sistema di raffreddamento mantiene la temperatura ideale del motore sono garantite:

- **Durata**
- **Minore usura e attrito**
- **Risparmio di carburante**
- **Minori emissioni di sostanze inquinanti**
- **Migliori prestazioni**

Perchè e quando si cambiano?

Poiché si tratta di un elemento meccanico, la vita utile stimata della valvola termostatica è di **30.000 e 50.000 KM** e dipende principalmente dal corretto scambio di liquido di raffreddamento.

Difetti possibili

Lock-aperto:

Causa scarsa mobilità della valvola produce elevato consumo di carburante ed emissioni inquinanti, a bassa potenza, con conseguente prematura usura del motore.

Lock-chiuso / posizione intermedia:

Provoca il surriscaldamento del motore, brucia guarnizione della testa, distorsione testata, ecc.

Come funziona?

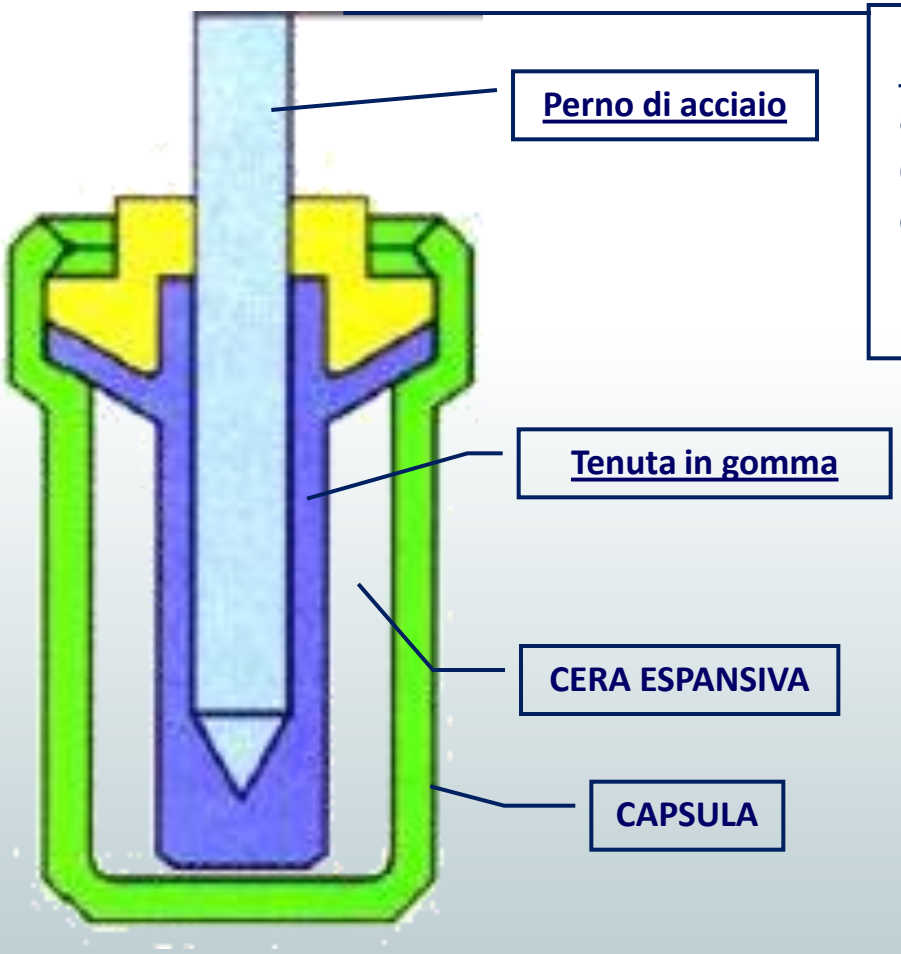

La cera espansiva è ospitata all'interno di una capsula, con l'aumento della temperatura, si avvia il processo di espansione della cera aumentandone il proprio volume tra 10-15%.

Come funzionano?

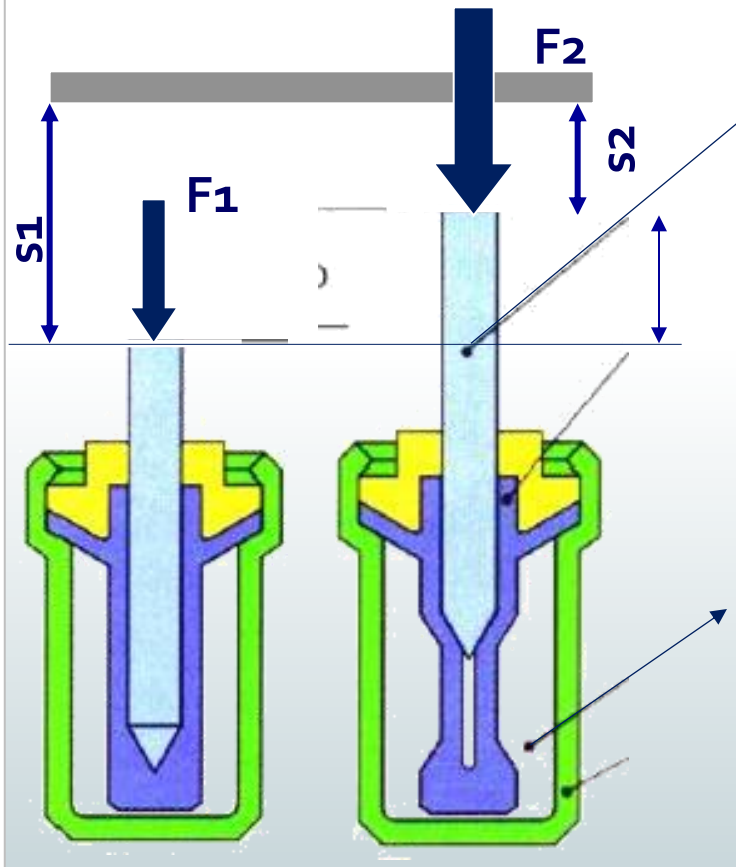

Con l'aumento della temperatura della cera all'interno della capsula si espande e crea pressione variabile spostando il perno di acciaio. Lo spostamento del perno viene trasferito alla compressione di una molla che permette l'apertura della valvola e il passaggio del liquido attraverso il radiatore.

Il tutto funziona come un sistema idraulico, la pressione interna della capsula genera una forza una forza di 15-20 kg sul pistone.

Gamma

MOTORAD

New, qualità OE!

Fornitore:

Gamma: + di 300 codici

Copertura oltre 90% del parco circolante italiano
Gerachia: 2PO305TE

Sconto base: 55%

Fornitura in scatola Co-Branded

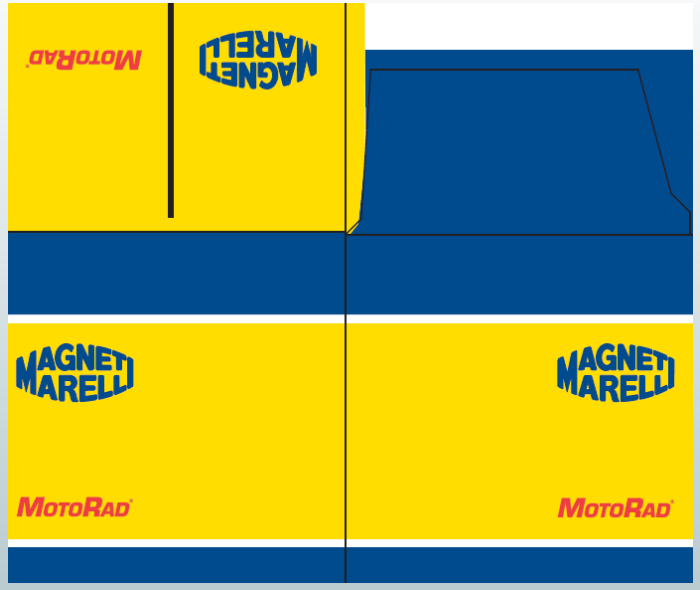

Fornitore

Fishman Thermo Technologies

- Nome commerciale: Motorad
- Origine: Israele
- Da più di 50 anni sul mercato
- Fabbrica nella moderna zona industriale / area di 25.000 m2
- Centri di distribuzione in Germania, Canada e Stati Uniti

Fornitore: MotoRad

- Fornitore OE per

  - Audi
  - BMW
  - Cadillac
  - Ford
  - GM
  - Jaguar
  - Land Rover
  - Mazda
  - Porsche
  - Saab
  - VW
  - Volvo
  - …

Fornitore OE per

	Application			Body	Motorad
	Make	Model	Engine		
	Citroen	Evasion, Xsantia, XM, ZX	2.0, 1.6i, 1.8i, 2.0i, 2.0 Turbo, 1.8i 16v	Full Size / Family Car / Station Wagon	**Evasion**: 276-82, 276-82J, 646-82, 443-89, 546-822
					Xantia: 564-82, 551-82
					XM: 551-88
					ZX: 564-82
	Peugeot	205, 306, 309, 405, 406, 605, 806, BOXER	1.6, 1.6GTi, 1.9GTi, 1.8, 2.0XSi, 2.0T	Small Eco-Car, Family Car, Mini-Van, Mini-Bus	**205, 306, 309, 405, 406, 806, Boxer**: 546-82
					605: 276-88, 435-85, 646-82,
	Saab	9-3 (YS3D), 9-5 (YS3E), 900, 9000,	2.0 / 2.3 turbo / 2.0 turbo	Saloon Car, Caberio	**9-3**: 265-82, 617-1-92
					9-5: 265-82, 349-92, 728-92,
					900: 265-88
					9000: 265-82, 349-92
	Volvo	144	B 18 engine series	Compact Family Car / Station Wagon	233-88, 233-88J, 276-91J
	Volvo Penta	Marine Engines	Marine / H.D engines		
	GM	**Opel:** Calibra, Omega, Signum, Vectra **Saab:** 9-5, 900, 9000	2.5, 3.0, 3.2 V6 engine	Saloon Car, Caberio	**Calibra**: 283-92, 350-92, 287-92, 349-92 **Omega**: 283-92, 234-91 **Signum+Vectra**: 541-92, 674-88
					9-5: 265-82, 349-92, 728-92 **900**: 265-88 **9000**: 265-82, 349-92
	Mazda	**8AB8-15-171**	Various	Various	414-88

Fornitore OE per

	Application			Body	Motorad
	Make	Model	Engine		
PORSCHE	Porsche	911 (996), Boxster (986)-3.4 Carrera, 2.5, 2.7, 3.2S			460-83
JAGUAR	Ford	Jaguar			
LAND ROVER		Land Rover	V8		417-82
Ford GM	General Motors		New GM I-700 program (2.5/2.8 liter)		583-80
VW	VW		Bi-Turbo, 1.4 liter engines		**Touareg**: 629-87
		3.6 liter, 206 kW, VR6 FSI Touareg			
			4 Zyl engines		
Audi	Audi	Quattro/Avant/Avant Quattro 9000	3.2 Fsi		
			3.0 liter, TFSI		
BMW	BMW	318d, 320d, X3d			